Settore Verde Parchi e Agricoltura Urbana

COMUNE DI PADOVA

REALIZZAZIONE E RISTRUTTURAZIONE DEI GIARDINI DELLE STRUTTURE SCOLASTICHE “IL GIROTONDO”, “BERTACCHI”, “MANIN”

Elaborato: ELABORATO GRAFICO
Codice opera: LLPP VER 2025/010
Importo complessivo: 350.000,00 €
Durata: 180 giorni
CUI: 00644060287-2025-00010

Progettisti: Giovanni Florian
Alberto Mancini

RUP: Ciro Degl’Innocenti

Data: ottobre 2025

CIRO DEGL'INNOCENTI
Comune di Padova
29.10.2025 14:03:00
GMT+01:00

GIARDINO DELL'ASILO NIDO "IL GIROTONDO", VIA MELLI, PADOVA

Attrezzature ludiche e arredo:

1. CASETTA IN ROBINIA CON DOPPIO SCIVOLO
2. SCIVOLO IN COLLINA
3. BARCHETTA IN ROBINIA
4. TUNNEL IN LEGNO
5. CAPANNA IN ROBINIA CON FINESRA, RECINTO E BANCHETTO
6. PALETTO IN ROBINIA PER SEDUTA
7. ALTALENA A CESTONE PICCOLI
8. SABBIERA A PIANI SCORREVOLI
9. GAZEBO QUADRATO dim. lato 5 m

Alberi:

a. *Tilia cordata* "Greenspire"
b. *Tilia cordata* "Greenspire"
c. *Tilia cordata* "Greenspire"
d. *Parrotia persica*
e. *Zelkova carpinifolia*
f. *Koelreuteria paniculata*
g. *Parrotia persica*
h. *Gleditsia Triacanthos* "Inermis"
i. *Celtis occidentalis*
h. *Gleditsia Triacanthos* "Inermis"



parcheggio in calcestruzzo drenante colore naturale

superficie in calcestruzzo drenante color arancio

superficie in calcestruzzo drenante color giallo

superficie in gomma colata in opera color RAL 6026

superficie in gomma colata in opera color RAL 1018

scala 1:150







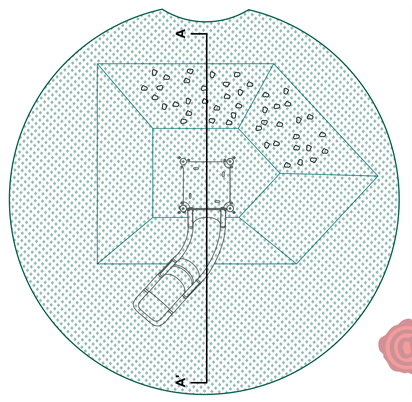

SCIVOLO IN COLLINA – SEZIONE A-A': scala 1:25

1. sottofondo in tout-venant misto di recupero rullato e compattato sp. 30 cm
2. magrone sp. 5 cm
3. massetto sp. 10 cm
4. vespaio tipo Cupolex h. 60 cm con sistema tipo BetonStop
5. soletta in calcestruzzo armato con rete elettrosaldata di maglia lato 10 cm
6. pavimentazione antitrauma in gomma colata in opera sp. 5 cm (SBR 3.5 cm + EPDM 1.5 cm)
7. pavimentazione antitrauma in EPDM sp. 1.5 cm
8. manopole di arrampicata
9. scivolo da pendio

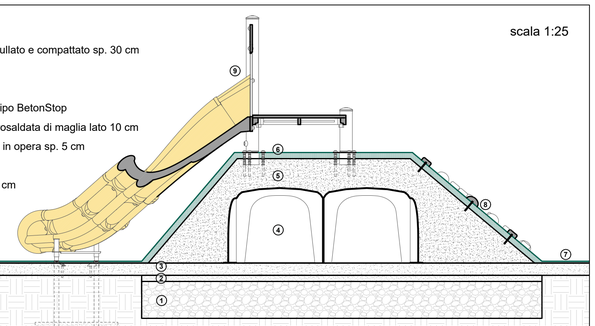

CIRO DEGL'INNOCENTI
Comune di Padova
29.10.2025 14:02:59
GMT+01:00